遮光上レール

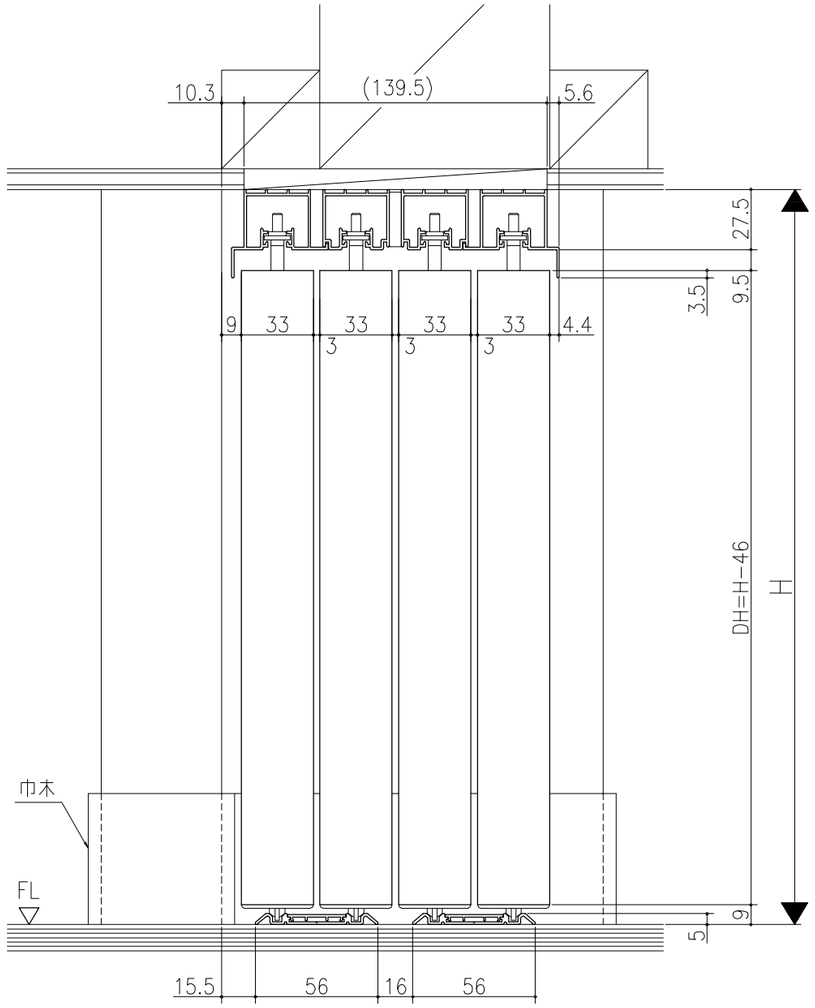

直貼りレール

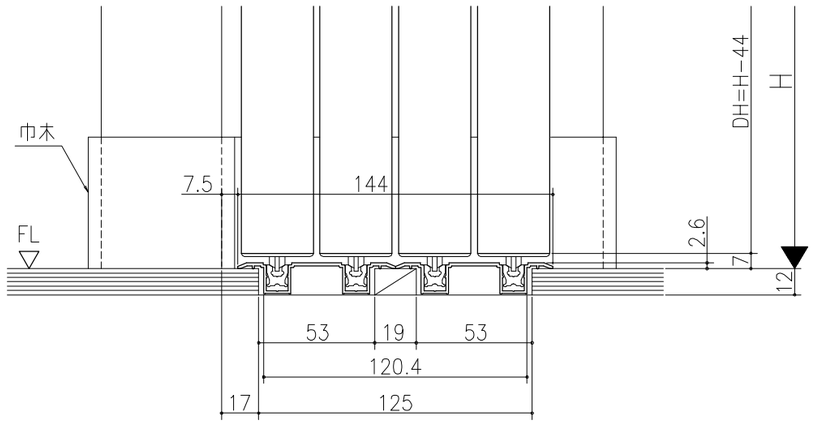

埋込みレール

フラット上レール

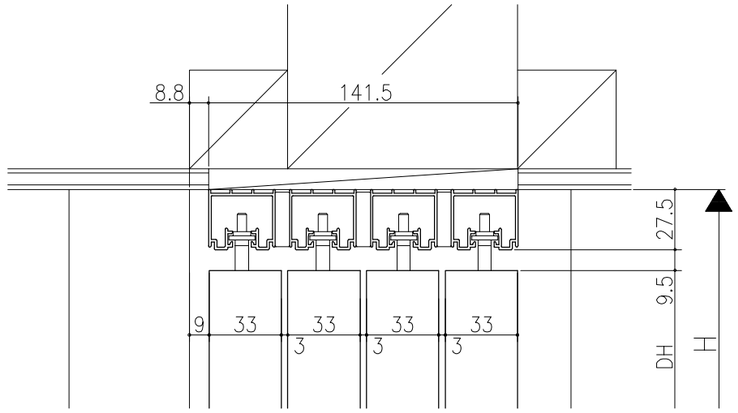

フラット上レール（天井埋込み仕様）

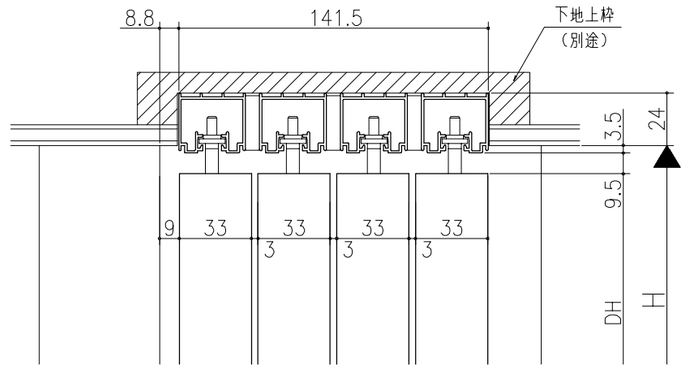

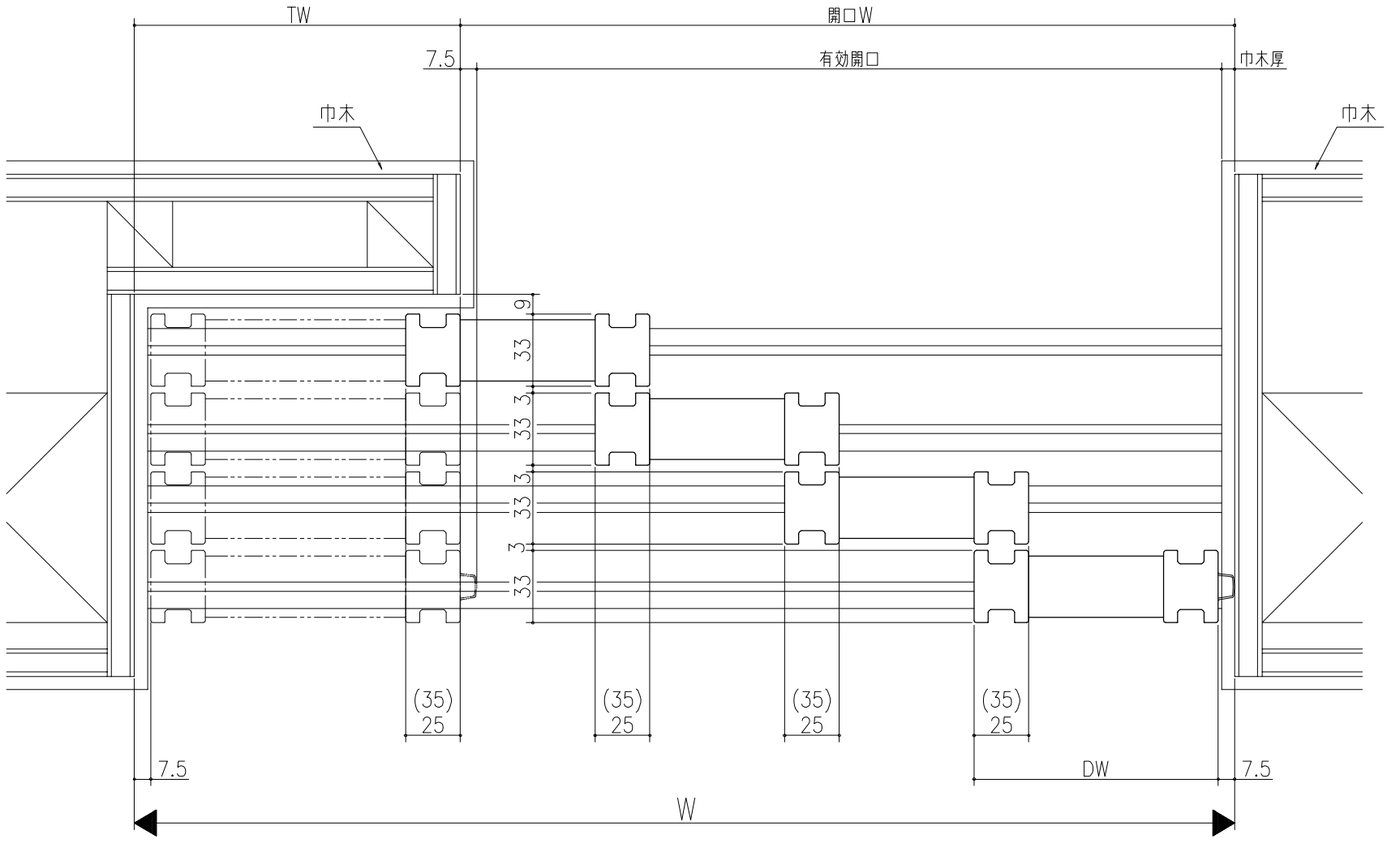

	開口W	TW	DW
クレーヴァ25	(4W−122.5)/5	(W+122.5)/5	(W+85)/5
クレーヴァ35	(4W−162.5)/5	(W+162.5)/5	(W+125)/5

スーパースクリーン　クレーヴァ
クレーヴァ25・35　Yレール引戸
片引き戸4枚建
たて横断面
cl11a004

図名	尺度	作成	作図	検図	図番
基準図	1:1	制定			
		廃止			