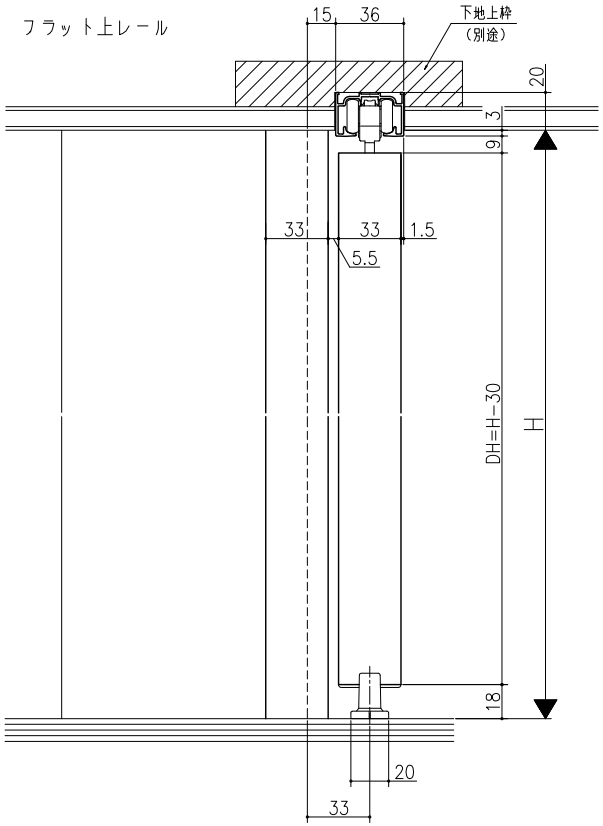

床付けガイド仕様

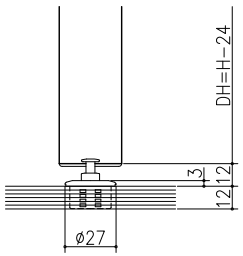

マグネットガイド仕様

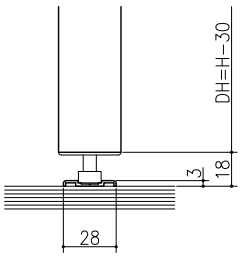

ガイドレール仕様

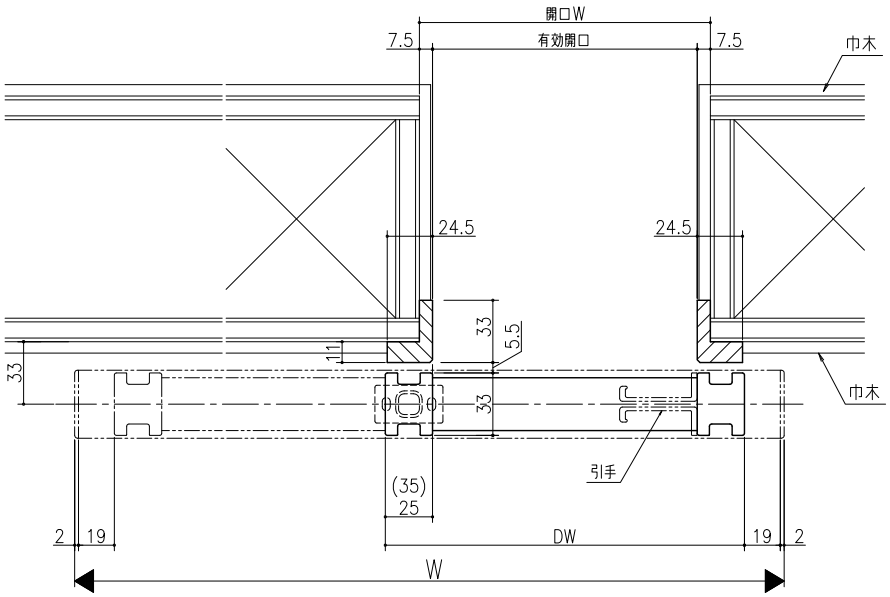

	開口W	DW
クレーヴァ25	(W−87)/2	(W−17)/2
クレーヴァ35	(W−117)/2	(W−7)/2

スーパースクリーン　クレーヴァ
クレーヴァ25・35　上吊り引戸
アウトセット片引き戸　天井埋込みタイプ
たて横断面
cl12a010

品名	尺度	作成	作図	検図	図番
基準図	1:1	年月日			
		承認			