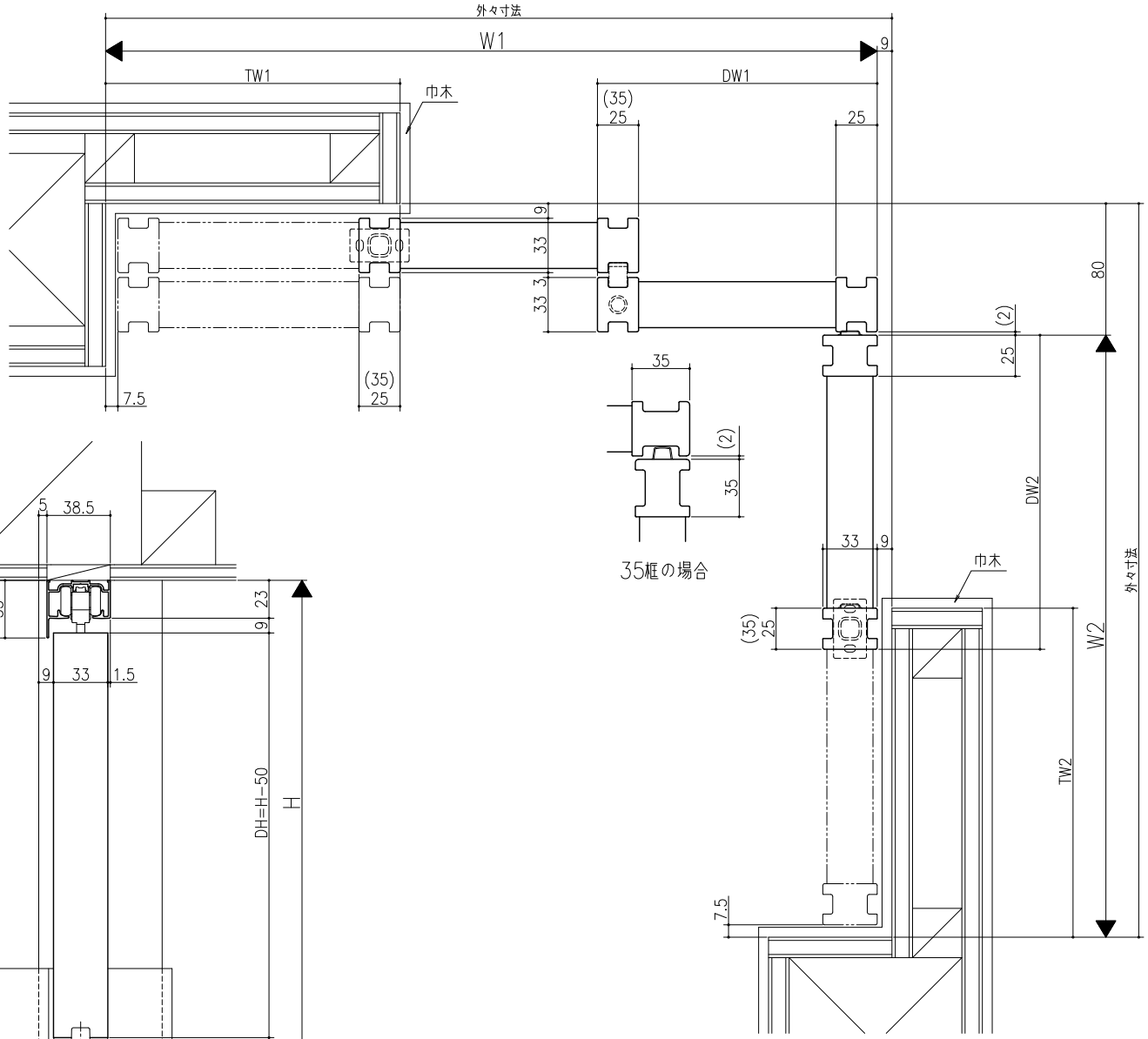

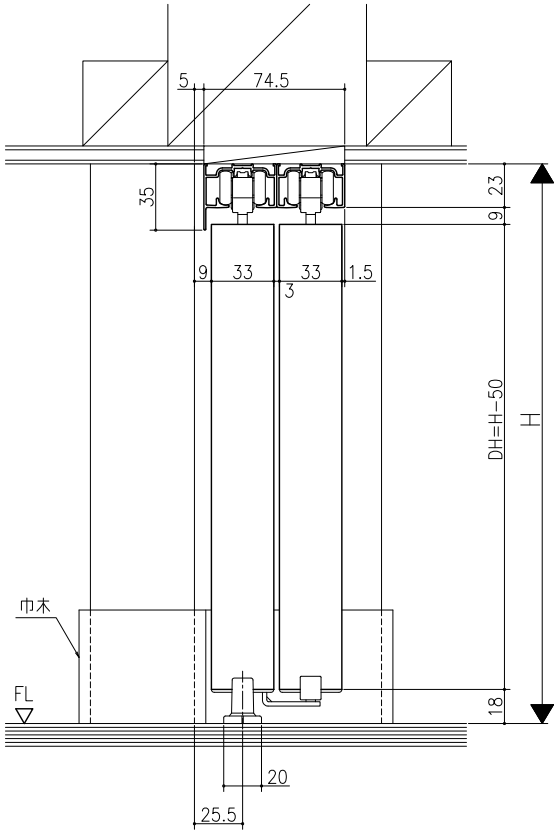

床付けガイド＋連動仕様

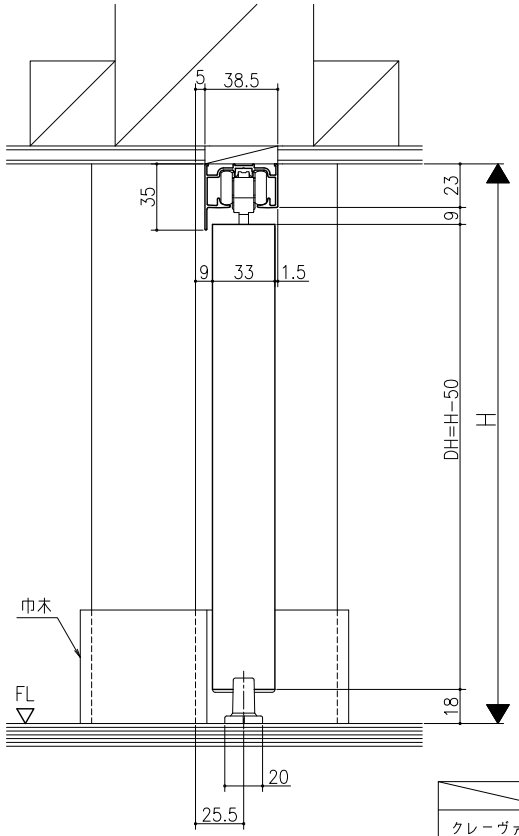

床付けガイド仕様

	TW1	TW2	DW1	DW2
クレーヴァ 25	(W1+65)/3	(W2+32.5)/2	(W1+42.5)/3	(W2+17.5)/2
クレーヴァ 35	(W1+85)/3	(W2+42.5)/2	(W1+62.5)/3	(W2+27.5)/2

スーパースクリーン　クレーヴァ
クレーヴァ25・35　上吊り引戸
L型コーナー引戸　片引き戸＋片引き戸2枚建
たて横断面
cl12a102

品名	尺度	作成	作図	検図	図番
基準図	1:1	検定			
		承認			