大栄建材株式会社

日付	番号	摘要

ジャストカット枠

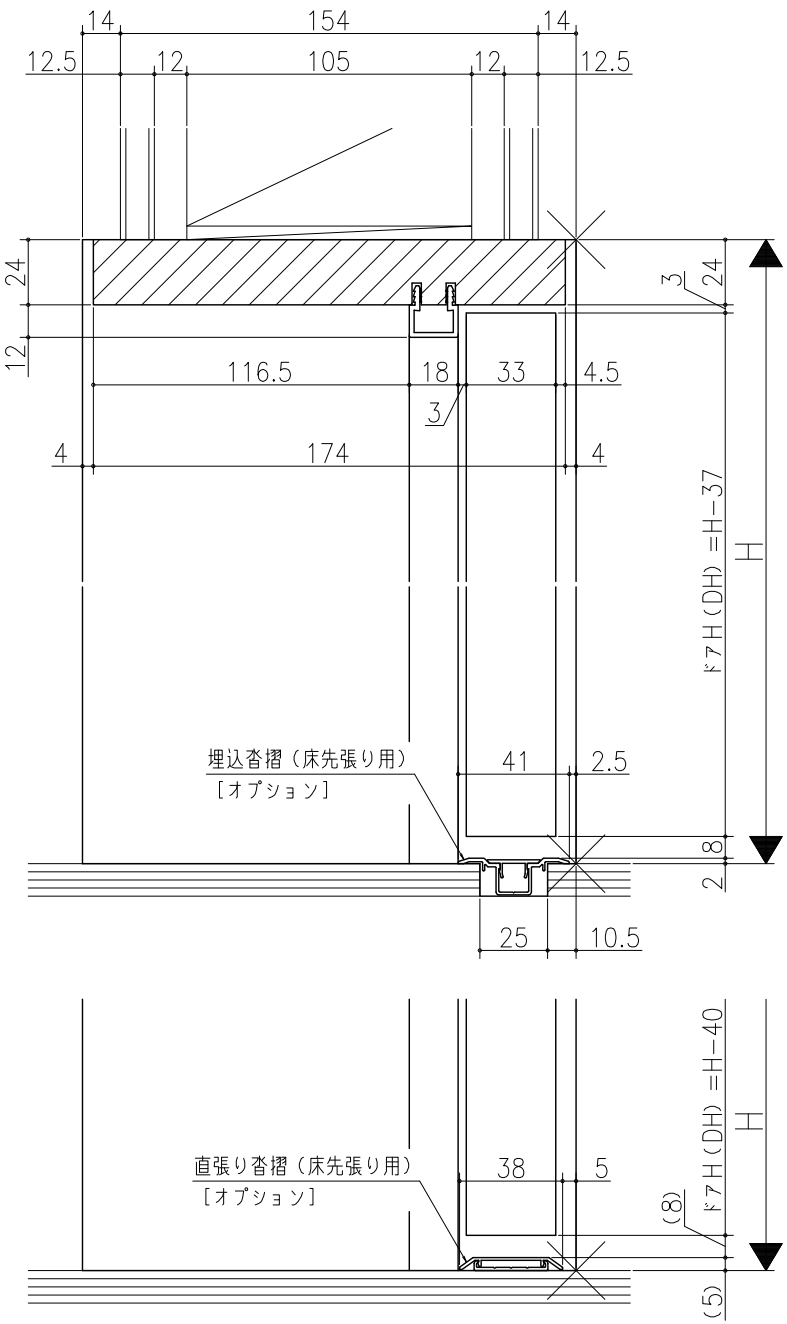

四方枠

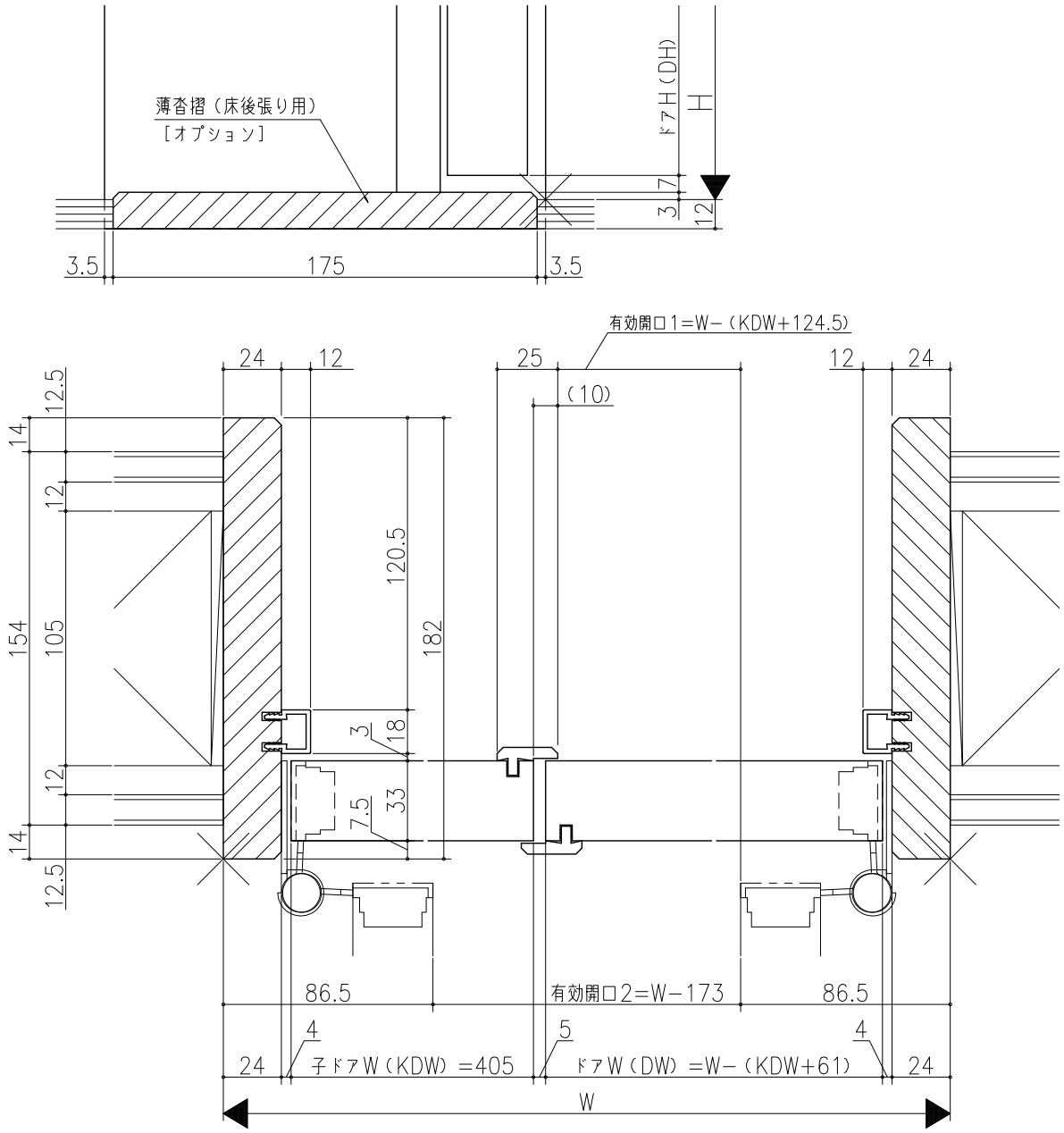

室内ドア　親子ドア
木製枠　枠見込み１８２ｍｍ（ノンケーシング枠）
たて横断面
ｋｄ０２ａ０６

図名	尺度	作成	作図	検図	図番
基準図	1:1	制定			
		廃止			

A1