ジャストカット枠

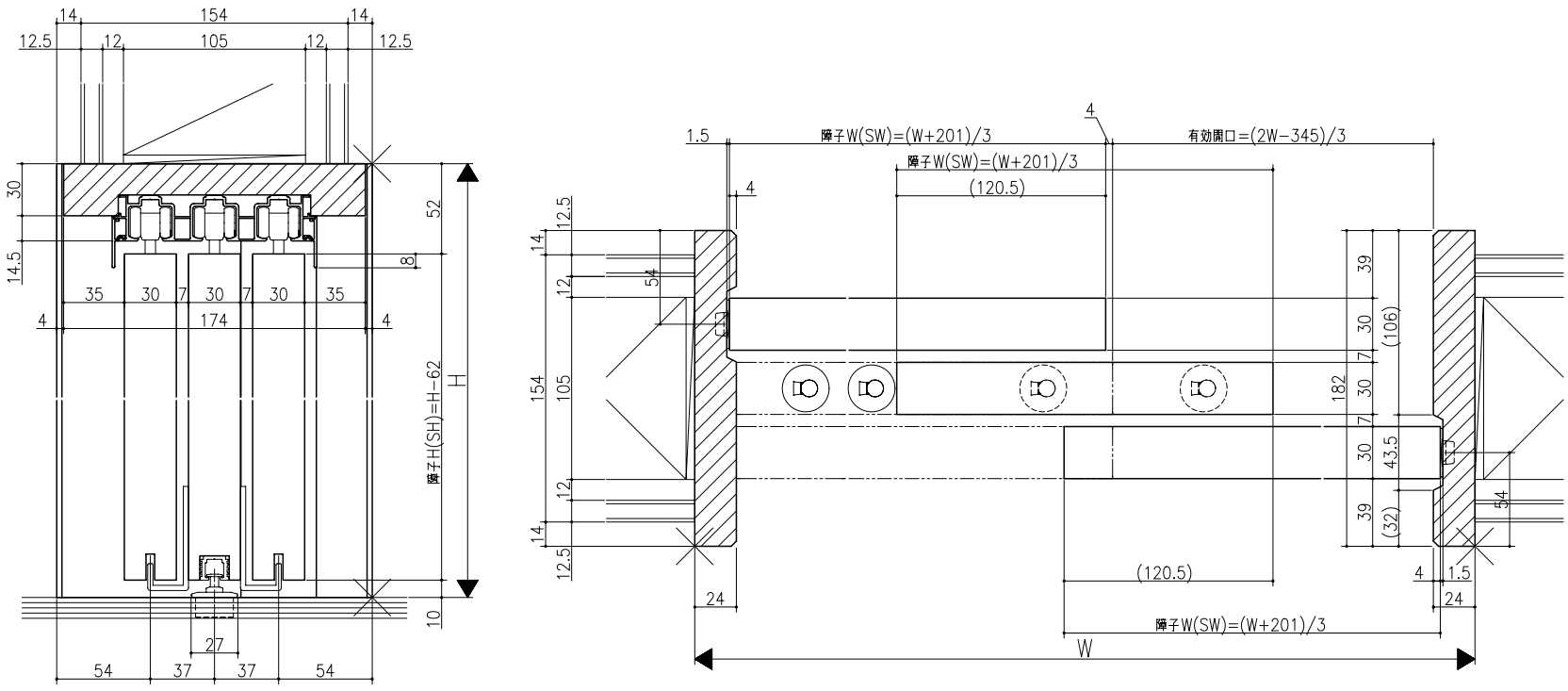


リヴェルノ
室内引戸＜上吊り仕様＞
引違い3連戸
枠見込み182mm(ノンケーシング枠)
たて横断面
nvr24a03

| 図名 | 尺度 | 作成 | 作図 | 検図 | 図番 |
|---|---|---|---|---|---|
| 基準図 | 1:1 | 制定 | | | |
| | | 図上 | | | |

A0