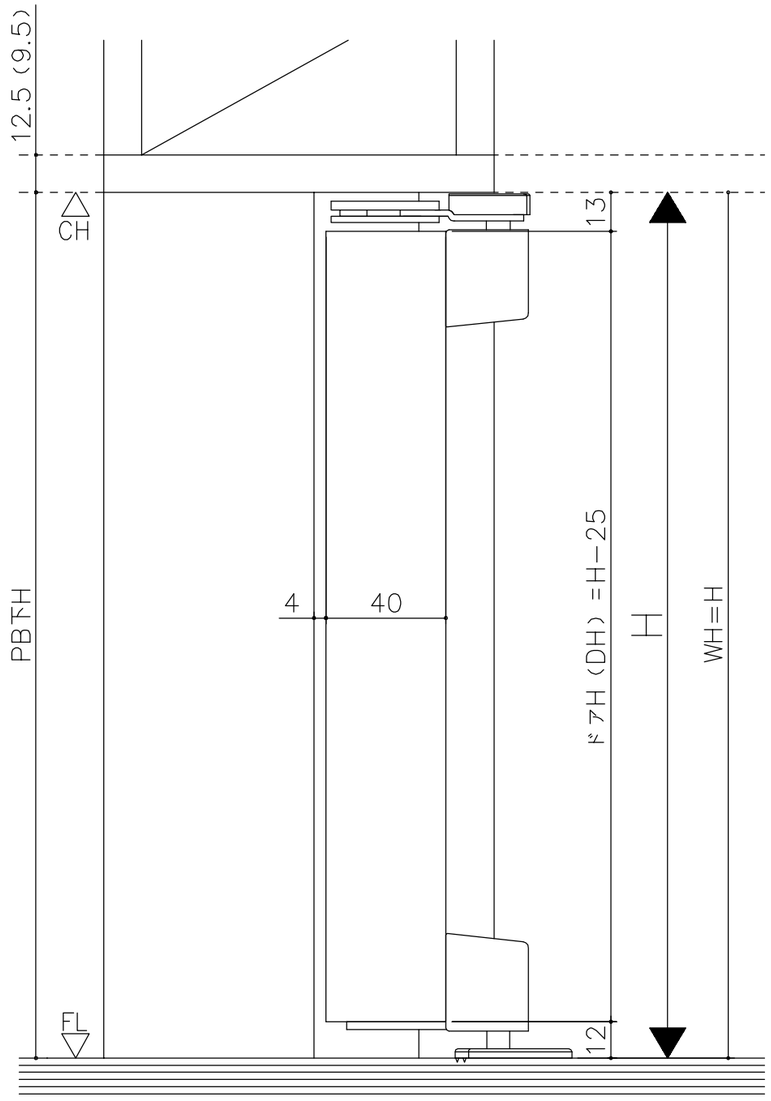

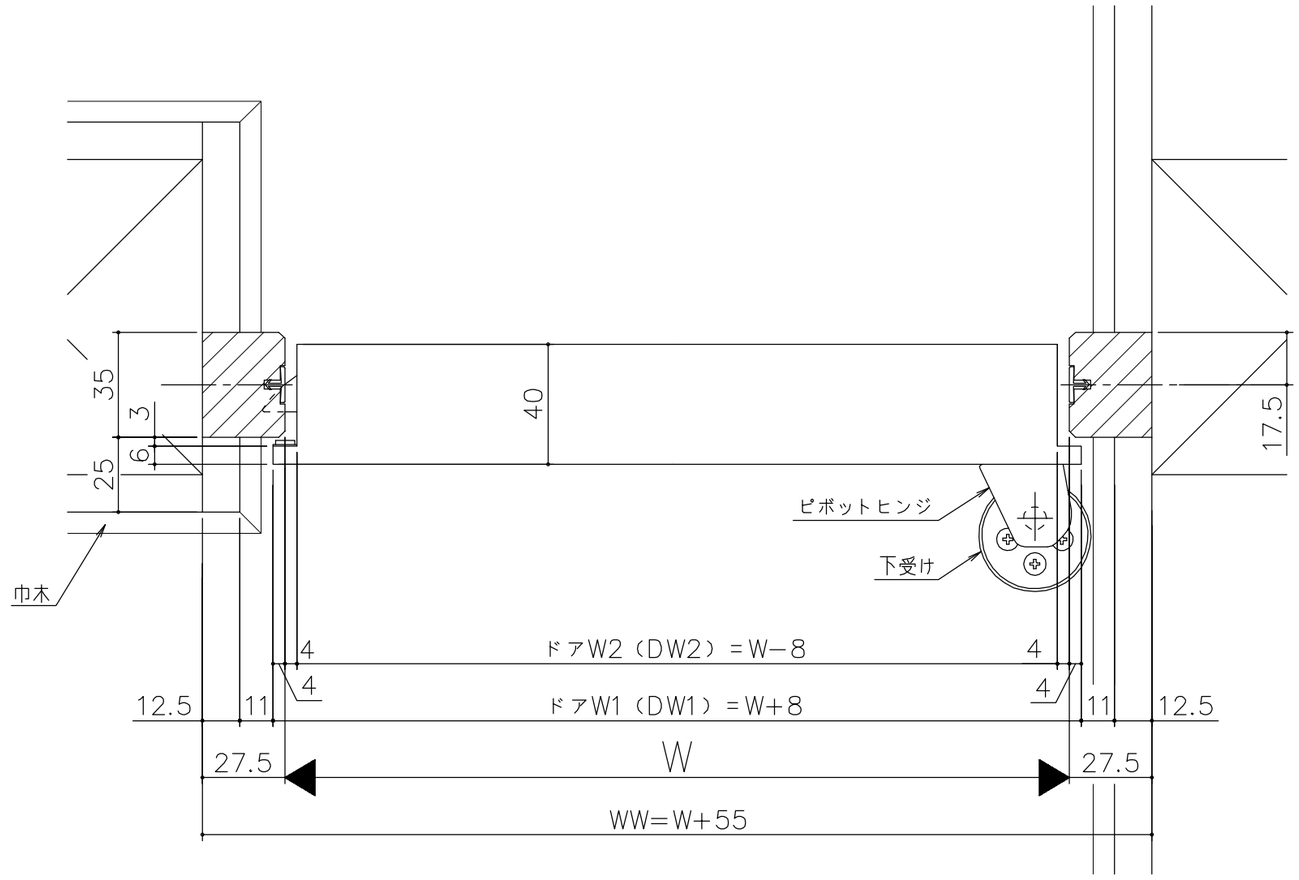

シンプル・スリム枠
室内ドア　OHドア　2方枠
枠見込み35ｍｍ
たて横断面
ssd02a01

図名	尺度	作成	作図	検図	図番
基準図	1:1	制定			
		廃止			

A1