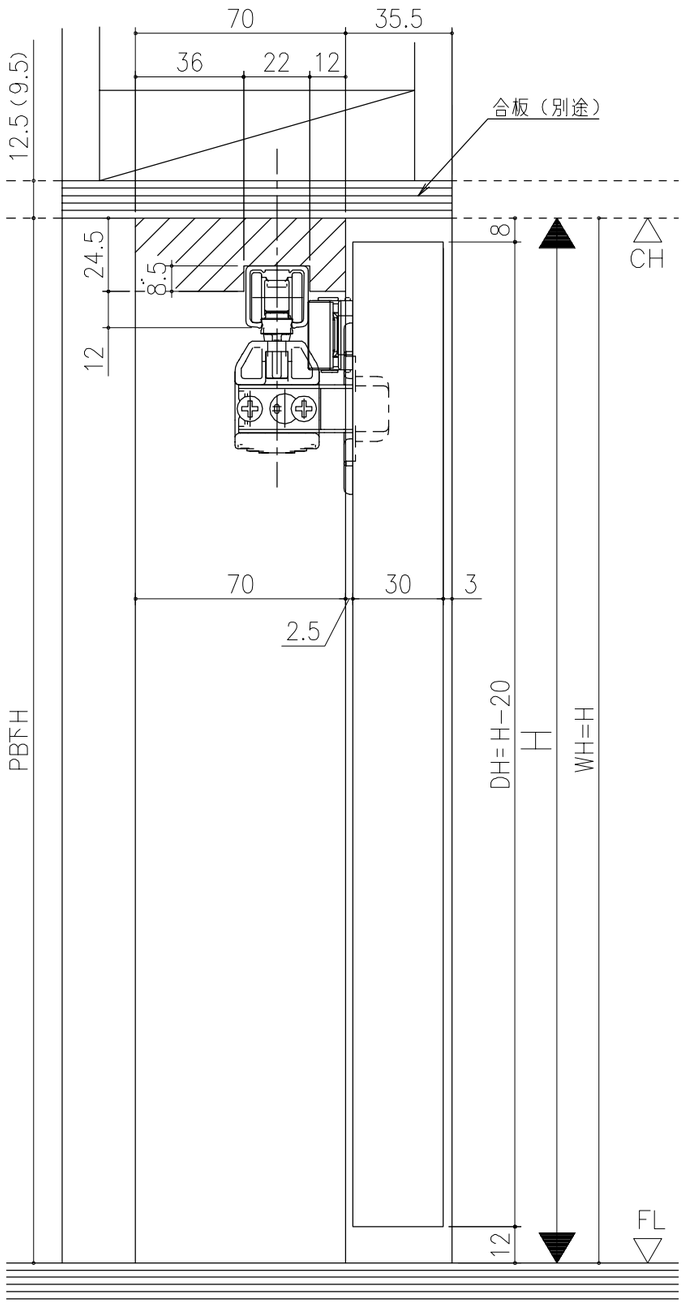

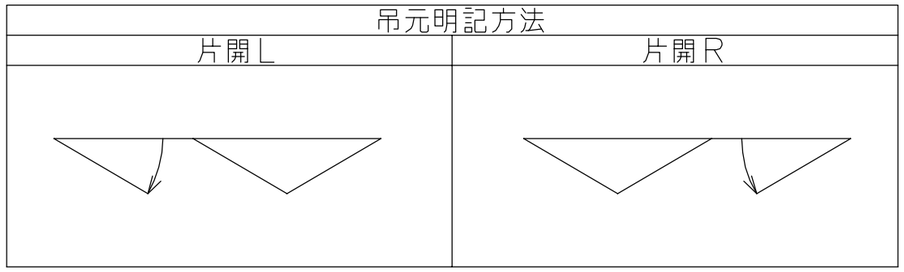

■ 3枚折戸横断面図

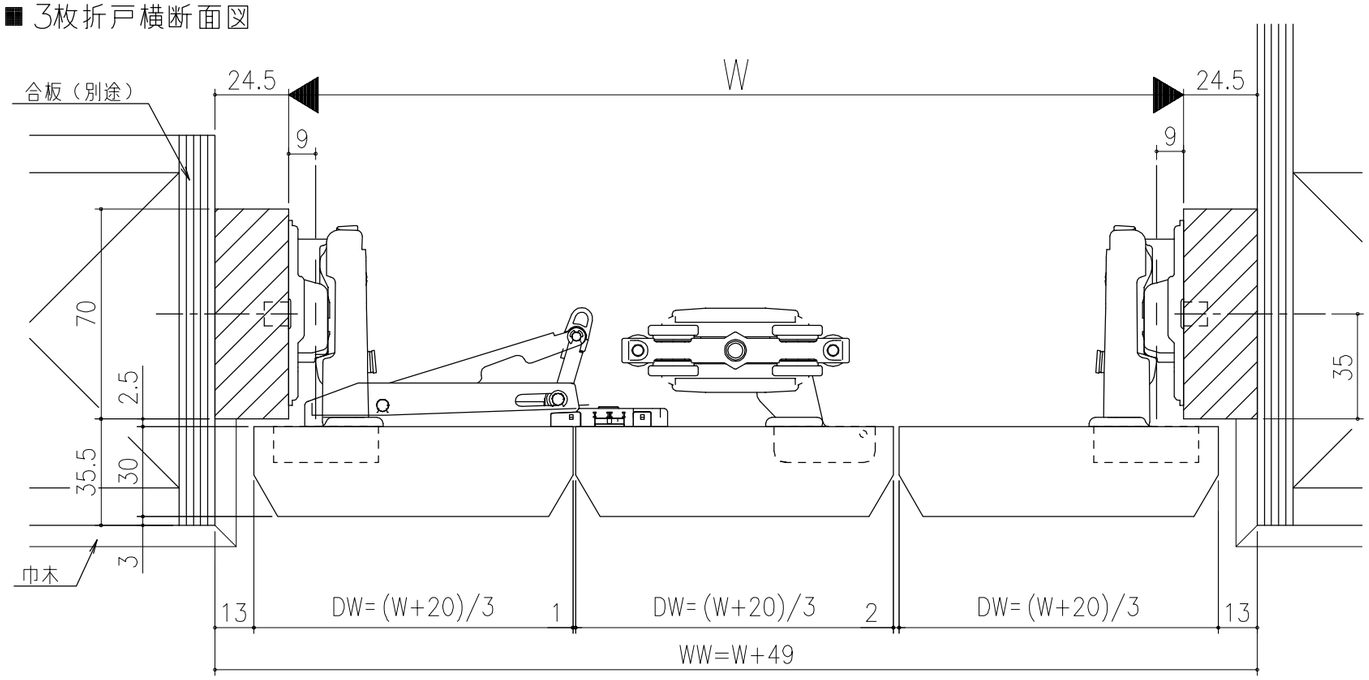

シンプル・スリム枠
クローゼット　アウトセット仕様　折戸　3枚建
枠見込み　　70mm
たて横断面
ssn02a01

図名	尺度	作成	作図	検図	図番
基準図	1:1	制定			
		廃止			

A1